chicco Next2me

0 m+

Max. 9 kg

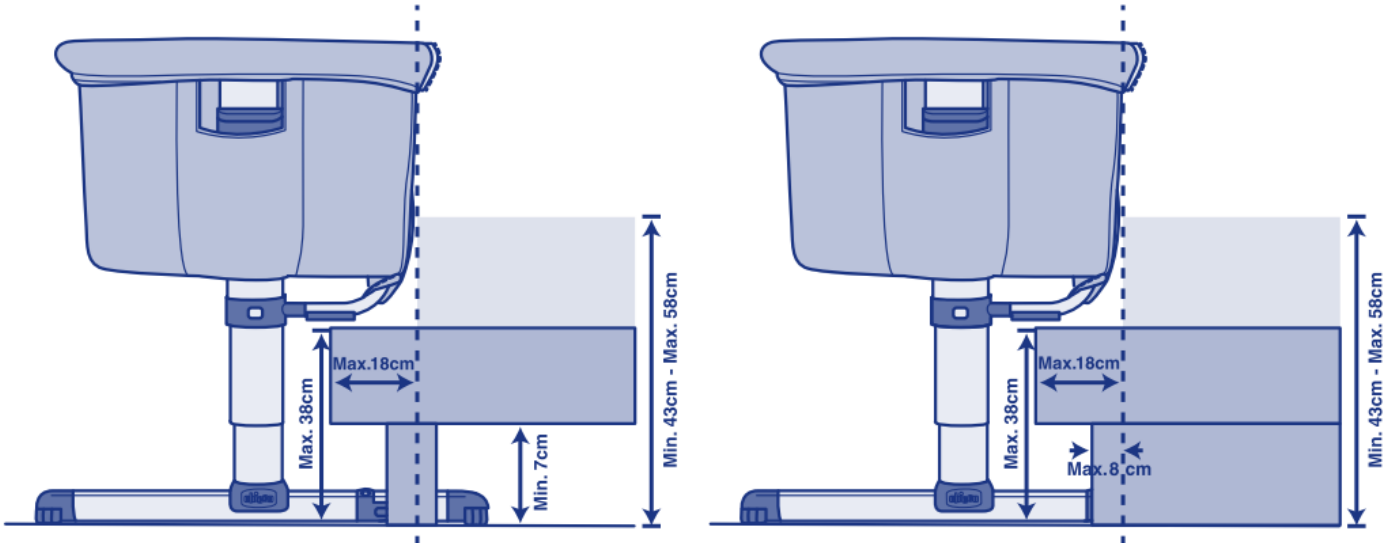

ATTENZIONE: Leggere attentamente il libretto delle istruzioni contenuto all'interno della confezione. Se il letto dei genitori non fosse compatibile con il sistema d'aggancio della culla, è possibile utilizzare il prodotto come culla tradizionale (con tutti i lati chiusi). **ATTENZIONE:** Questo prodotto è adatto a un bambino che non è in grado di stare seduto autonomamente, di girarsi e di tirarsi su appoggiandosi alle mani e alle ginocchia. Peso massimo del bambino: 9 kg (età di utilizzo indicativa 0 - 5/6 mesi). **ATTENZIONE:** Il prodotto deve essere utilizzato esclusivamente con letti aventi telai, non utilizzare con il solo materasso. **ATTENZIONE:** Il prodotto deve essere montato sempre contro il lato lungo del letto. **ATTENZIONE:** Non utilizzare il prodotto se il materasso del vostro letto ha un'altezza da terra inferiore a 43 cm o superiore a 58 cm. **ATTENZIONE:** Non utilizzare il prodotto con letti contenitori/cassettone aventi basamento più sporgente di 8 cm rispetto al materasso. **ATTENZIONE:** Non utilizzare il prodotto con letti aventi cornici sporgenti rispetto al materasso più di 18 cm. La superficie superiore della cornice deve avere un'altezza non superiore a 38 cm. **ATTENZIONE:** Quando il prodotto è installato, non devono essere presenti aperture tra la sponda della culla abbassata e il materasso dei genitori.

CONFORME AUX EXIGENCES DE SÉCURITÉ

REF 00 079339 000 000

Artsana S.p.A. - Via Saldarini Catelli, 1
22070 Grandate (Como) - Italy
www.chicco.com
Made in China - Fabricado em China
Fabricado en China - Παράγεται στην Κίνα